Fuente de alimentación conmutada
S8TS

Fuente de alimentación conmutada de tipo modular y montaje en carril DIN

- Un solo modelo puede cubrir un rango de potencias de 60 a 240 W (modelos de 24 V).
- Fácil creación de configuraciones multitensión y multipotencia con el empleo de fuentes con distinta tensión de salida (modelos de 24 V, 12 V y 5-V).
- Mayor fiabilidad del sistema de alimentación mediante la creación de sistemas redundantes N+1 (modelos de 24 V y de 12 V).
- Homologaciones UL/CSA, EN60950 (IEC 950) y VDE 0160.

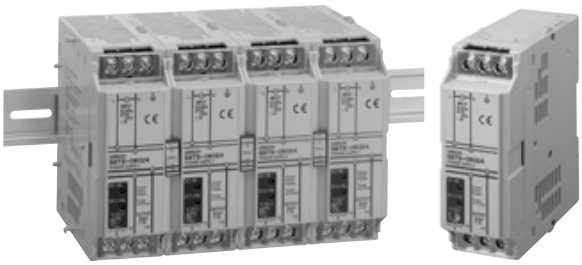

Estructura de la referencia

■ Composición de la referencia

S8TS-□□□ □□□□-□□
1 2 3 4

1. Capacidad
060: 60 W
030: 30 W
025: 25 W

2. Tensión de salida
24: 24 V
12: 12 V
05: 5 V

3. Estructura
Ninguno: Terminales de tornillo
F: Terminales de conector

4. Conectores de líneas de alterna y/o continua
Ninguno: Sólo bloque básico
E1: S8T-BUS01 y S8T-BUS02 incluidos

Tabla de selección

■ Bloque básico

Tensión de salida	Corriente de salida	Modelos con terminales de tornillo		Modelos con terminales de conector (Ver nota 3.)	
		Con conectores de línea (Ver nota 1.)	Sin conectores de línea (Ver nota 2.)	Con conectores de línea (Ver nota 1.)	Sin conectores de línea (Ver nota 2.)
24 V	2,5 A	S8TS-06024-E1	S8TS-06024	S8TS-06024F-E1	S8TS-06024F
12 V	2,5 A	S8TS-03012-E1	S8TS-03012	S8TS-03012F-E1	S8TS-03012F
5 V	5 A	---	S8TS-02505	---	S8TS-02505F

■ Conector de línea

Tipo	Número de conectores	Referencia
Conector para línea de c.a. + línea de c.c. (Para operación en paralelo)	1 conector	S8T-BUS01
	10 conectores (ver nota 4)	S8T-BUS11
Conector para línea de c.a. (Para operación en serie u operación independiente)	1 conector	S8T-BUS02
	10 conectores (ver nota 5)	S8T-BUS12

Nota 1. Se incluyen un conector S8T-BUS01 y un conector S8T-BUS02 como accesorios.
2. Si es necesario, los conectores de línea pueden solicitarse por separado.
3. Conectores adjuntados: 2ESDPLM-05P (para terminal de salida) y 3ESDPLM-03P (para terminal de entrada) fabricados por DINKLE ENTERPRISE.
4. Un paquete contiene 10 conectores S8T-BUS01.
5. Un paquete contiene 10 conectores S8T-BUS02.

Especificaciones

■ Valores nominales/características

Modelos de 24/12 V (bloque básico: S8TS-06024□/S8TS-03012□)

Elemento			Operación independiente	Operación en paralelo
Eficiencia			Modelos de 24 V: 75% mín.; modelos de 12 V: 70% mín. (con entrada nominal, carga del 100%)	
Entrada	Tensión		de 100 a 240 Vc.a. (de 85 a 264 Vc.a.)	
	Frecuencia		50/60 Hz (de 47 a 63 Hz)	
	Corriente	Entrada de 100 V	Modelos de 24 V: 1,0 A máx. Modelos de 12 V: 0,7 A máx.	Modelos de 24 V: 1.0 A × (N.º de bloques) máx. Modelos de 12 V: 0,7 A × (N.º de bloques) máx.
		Entrada de 200 V	Modelos de 24 V: 0,5 A máx. Modelos de 12 V: 0,4 A máx.	Modelos de 24 V: 0,5 A × (N.º de bloques) máx. Modelos de 12 V: 0,4 A × (N.º de bloques) máx.
	Factor de potencia		Modelos de 24 V: 0.9 mín.; modelos de 12 V: 0.8 mín. (con entrada nominal, carga del 100%) (ver nota 3)	
	Corriente de fuga	Entrada de 100 V	0,35 mA máx.	0,35 mA × (N.º de bloques) máx.
		Entrada de 240 V	0,7 mA máx.	0,7 mA × (N.º de bloques) máx.
	Corriente de pico (25°C, arranque en frío) (Ver nota 4.)	Entrada de 100 V	25 A máx.	25 A × (N.º de bloques) máx.
		Entrada de 200 V	50 A máx.	50 A × (N.º de bloques) máx.
Salida (ver nota 3)	Rango de ajuste de la tensión		Modelos de 24 V: de 22 a 28 V Modelos de 12 V: 12 V ±10% (con V.ADJ) (ver nota 1)	
	Rizado		2% (p-p) máx.	
	Influencia de la variación de entrada		0,5% máx. (con entrada de 85 a 264 Vc.a., carga del 100%)	
	Influencia de la variación de carga		2% máx. (con entrada nominal, carga del 10% al 100%)	3% máx. (con entrada nominal, carga del 10% al 100%)
	Influencia de la variación de temperatura		0,05%/°C máx. (con entrada y salida nominales)	
	Tiempo de subida (startup) (ver nota 4)		1.000 ms máx.	
	Tiempo de retardo a la desconexión (ver nota 4)		20 ms mín. (con 100/200 Vc.a., entrada nominal)	
Funciones adicionales	Protección contra sobrecorriente (ver nota 4)		105% a 125% de corriente de carga nominal, tipo de caída de L invertida, reset automático	del 100% al 125% de la corriente de carga nominal, tipo de caída L invertida, reset automático
	Protección contra sobretensión (ver nota 4)		Sí	
	Operación en paralelo		Sí, 4 bloques máx.	
	Sistema redundante N+1		Sí, 5 bloques máx.	
	Operación en serie		Sí	
	Indicador de tensión baja (ver nota 4)		Sí (color: rojo)	
	Salida de detección de tensión baja (ver nota 4)		Sí (salida de colector abierto), 30 Vc.c. máx., 50 mA máx.	
Otros	Temperatura ambiente de operación (ver nota 4)		Operación: Consulte Carga vs Temperatura en *Datos técnicos*. Almacenaje: –de 25 a 65°C (sin formación de hielo ni condensación)	
	Humedad ambiente		En servicio: del 25% al 85%; almacenaje: del 25% al 90%	
	Rigidez dieléctrica		3,0 kVc.a., 50/60 Hz durante 1 minuto (entre entradas y salidas; corriente de detección: 20 mA)	
			2,0 kVc.a., 50/60 Hz durante 1 minuto (entre entradas y terminal GR; corriente de detección: 20 mA)	
			1,0 kVc.a. durante 1 minuto (entre salidas y terminal GR; corriente de detección: 20 mA)	
	Resistencia de aislamiento		100 MΩ mín. (entre salidas y entradas y entre salidas y terminal GR) a 500 Vc.c.	
	Resistencia a vibraciones		de 10 a 55 Hz, 0,375 mm de amplitud durante 2 h en las direcciones X, Y y Z	
	Resistencia a golpes		150 m/s², 3 veces cada uno en las direcciones ±X, ±Y y ±Z.	
	Indicador de salida		Sí (color: verde)	
	Interferencia electromagnética		Conforme con FCC clase A, EN50081-1	
	EMI		Conforme con EN50081-1/1992	
	Corrección del factor de potencia		Conforme con EN61000-3-2, EN61000-3-2 A14	
	EMS		Conforme con EN61000-6-2/1999	
	Homologaciones		UL: 508 (listado; clase 2: por UL1310), 1950, 1604 (clase I, división 2, grupos A, B, C, D lugares peligrosos) cUL: CSA C22.2 N.º 14, N.º 213 (clase I, división 2, grupos A, B, C, D lugares peligrosos), N.º 950 (clase 2) (ver nota 2) EN/VDE: EN50178 (=VDE0160), 60950 (=VDE0806)	
	Peso		450 g máx.	450 g × (N.º de bloques) máx.

Nota 1. Consulte la página 59 para obtener más detalles sobre el ajuste de la tensión de salida para la operación en paralelo. Si se ajusta a menos de –10%, puede activarse la función de detección de tensión baja. Compruebe que, una vez realizado el ajuste, la capacidad de salida y la corriente de salida no sobrepasen la capacidad de salida nominal y la corriente de salida nominal respectivamente.

2. La aprobación de clase 2 no se aplica a la operación en paralelo.

3. La corriente de salida está especificada en los terminales de salida de alimentación.

4. Para obtener más información, consulte las explicaciones de las funciones en página 56.

5. Verifique el montaje de los topes finales (PFP-M) en ambos extremos de la fuente de alimentación.

Modelos de 5 V (bloque básico: S8TS-02505□)

Elemento			Operación independiente
Eficiencia (típica)			62% mín. (con entrada nominal, carga del 100%)
Entrada	Tensión		de 100 a 240 Vc.a. (de 85 a 264 Vc.a.)
	Frecuencia		50/60 Hz (de 47 a 63 Hz)
	Corriente	Entrada de 100 V	0,7 A máx.
		Entrada de 200 V	0,4 A máx.
	Factor de potencia		0,8 mín. (con entrada nominal, carga del 100%)
	Corriente de fuga	Entrada de 100 V	0,35 mA máx.
		Entrada de 240 V	0,7 mA máx.
	Corriente de pico (25°C, arranque en frío) (Ver nota 2.)	Entrada de 100 V	25 A máx.
		Entrada de 200 V	50 A máx.
Salida (ver nota 2)	Rango de ajuste de la tensión		5 V ±10% (con V. ADJ) (ver nota 1)
	Rizado		2% (p-p) máx.
	Influencia de la variación de entrada		0,5% máx. (con entrada de 85 a 264 Vc.a., carga del 100%)
	Influencia de la variación de temperatura		0,05%/°C máx. (con entrada y salida nominales)
	Influencia de la variación de carga		1,5% máx. (con entrada nominal, carga del 10% al 100%)
	Tiempo de subida (startup) (ver nota 3)		1.000 ms máx.
	Tiempo de retardo a la desconexión (ver nota 3)		20 ms mín. (con 100/200 Vc.a., entrada nominal)
Funciones adicionales	Protección contra sobrecorriente (ver nota 3)		105% a 125% de corriente de carga nominal, tipo de caída de L invertida, reset automático
	Protección contra sobretensión (ver nota 3)		Sí
	Operación en paralelo		No
	Sistema redundante N+1		No
	Operación en serie		Sí (con el diodo externo)
	Indicador de tensión baja (ver nota 3)		Sí (color: rojo)
	Salida de detección de tensión baja (ver nota 3)		Sí (salida de colector abierto), 30 Vc.c. máx., 50 mA máx.
Otros	Temperatura ambiente de operación (ver nota 3)		Operación: Consulte Carga vs Temperatura en *Datos técnicos*. Almacenaje: –de 25 a 65°C (sin formación de hielo ni condensación)
	Humedad ambiente		En servicio: del 25% al 85%, almacenaje: del 25% al 90%
	Rigidez dieléctrica		3,0 kVc.a., 50/60 Hz durante 1 minuto (entre entradas y salidas; corriente de detección: 20 mA)
			2,0 kVc.a., 50/60 Hz durante 1 minuto (entre entradas y terminal GR; corriente de detección: 20 mA)
			1,0 kVc.a. durante 1 minuto (entre salidas y terminal GR; corriente de detección: 20 mA)
	Resistencia de aislamiento		100 MΩ mín. (entre salidas y entradas y entre salidas y terminal GR) a 500 Vc.c.
	Resistencia a vibraciones		de 10 a 55 Hz, 0,375 mm de amplitud durante 2 h en las direcciones X, Y y Z
	Resistencia a golpes		150 m/s^2, 3 veces cada uno en las direcciones ±X, ±Y y ±Z.
	Indicador de salida		Sí (color: verde)
	Interferencia electromagnética		Conforme con FCC clase A, EN50081-1
	EMI		Conforme con EN50081-1/1992
	Corrección del factor de potencia		Conforme con EN61000-3-2, EN61000-3-2A14
	EMS		Conforme con EN61000-6-2/1999
	Homologaciones		UL: 508 (listado), 1950, 1604 (clase I, división 2, grupos A, B, C, D lugares peligrosos) cUL: CSA C22.2 N.º 14, N.º 213 (clase I, división 2, grupos A, B, C, D lugares peligrosos), N.º 950 EN/VDE: EN50178 (=VDE0160), 60950 (=VDE0806)
	Peso		450 g máx.

Nota 1. Si se ajusta a menos de –10%, puede activarse la función de detección de tensión baja. Compruebe que, una vez realizado el ajuste, la capacidad de salida y la corriente de salida no sobrepasen la capacidad de salida nominal y la corriente de salida nominal respectivamente.

2. La corriente de salida está especificada en los terminales de salida de alimentación.

3. Para obtener más información, consulte las explicaciones de las funciones en la página 56.

4. Verifique el montaje de los topes finales (PFP-M) en ambos extremos de la fuente de alimentación.

■ Valor de referencia

Elemento	Valor	Definición
Fiabilidad (MTBF)	250.000 horas mín.	MTBF significa Tiempo medio entre fallos (Mean Time Between Failures), que se calcula a partir de la probabilidad de fallos accidentales del dispositivo e indica la fiabilidad del dispositivo. Por lo tanto, no representa necesariamente la vida útil del producto.
Vida útil	10 años mín.	La vida útil indica la media de horas de funcionamiento a una temperatura ambiente de 40°C y con un índice de carga del 50%. Generalmente viene determinada por la vida útil del condensador electrolítico de aluminio incorporado.

Conexiones

■ Diagramas de bloques

S8TS-06024□ y S8TS-03012□

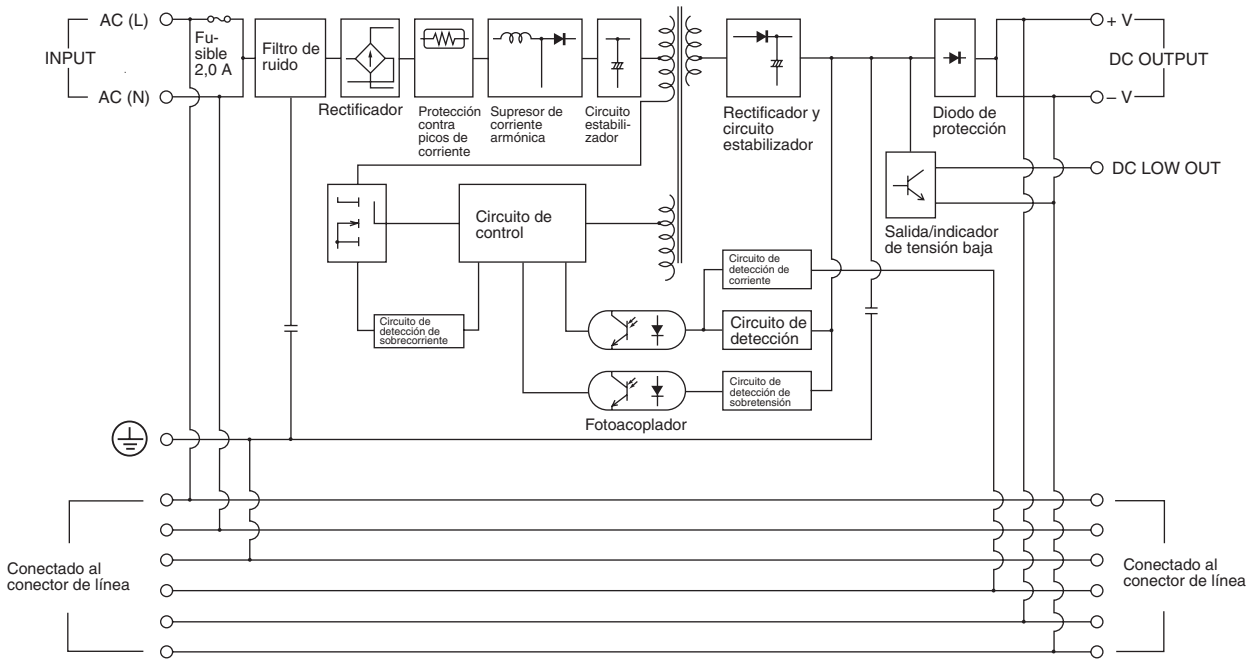

S8TS-02505□

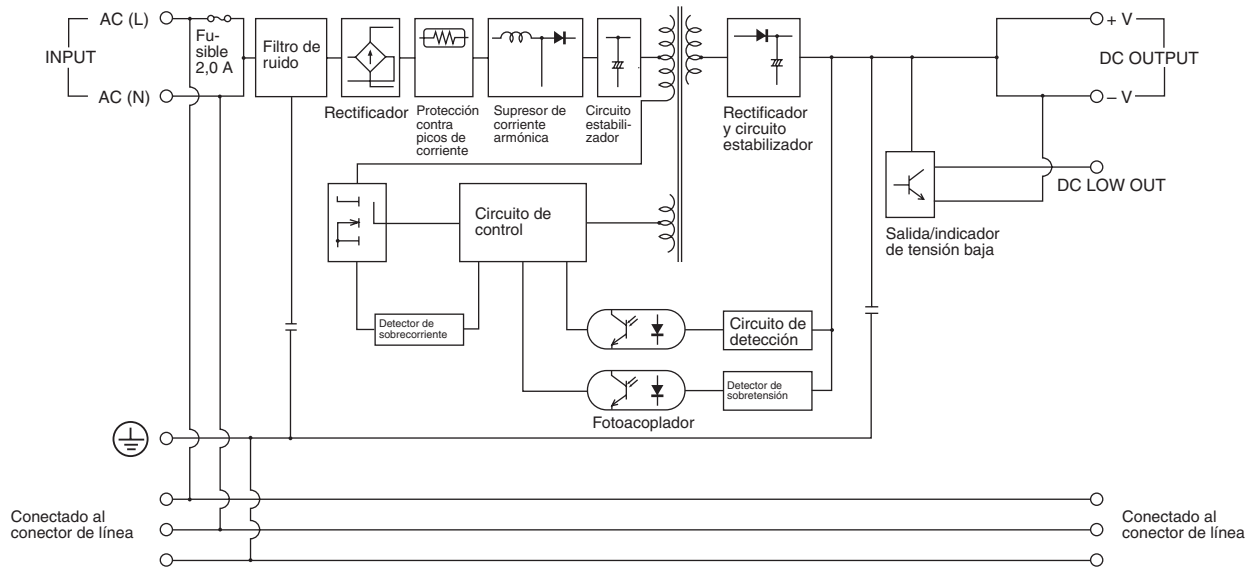

■ Instalación

Bloques básicos con terminales de tornillo: S8TS-□□□□□

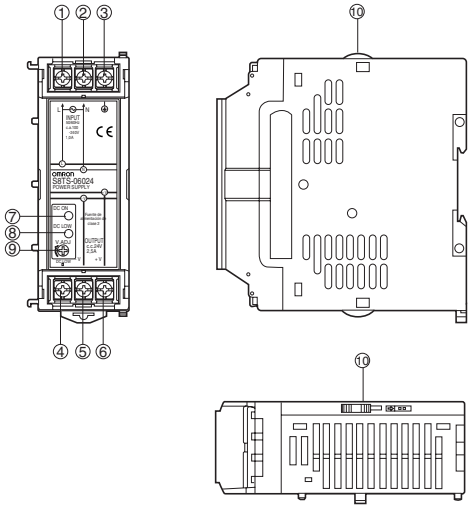

Bloques básicos con terminales de conector: S8TS-□□□□□F

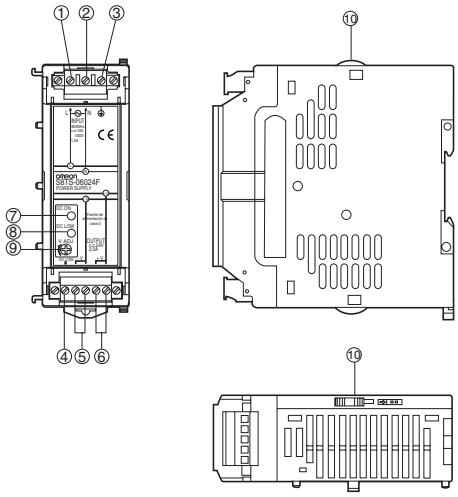

① **Terminal de entrada de c.a. (L):** conecte una línea de entrada de c.a. a este terminal.

② **Terminal de entrada de c.a. (N):** conecte una línea de entrada de c.a. a este terminal.

③ **Terminal de tierra (⏚):** conecte una línea de tierra a este terminal.

④ **Salida de detección de tensión baja (DC LOW OUT):** salida de colector abierto

⑤ **Terminal de salida de c.c. (–V):** conecte líneas de carga a este terminal.

⑥ **Terminal de salida de c.c. (+V):** conecte líneas de carga a este terminal.

⑦ **Indicador de salida (DC ON: verde):** encendido mientras la salida de c.c. esté en ON.

⑧ **Indicador de tensión baja (DC LOW: rojo):** se enciende si cae la tensión en el terminal de salida de c.c.

⑨ **Potenciómetro de la tensión de salida (V.ADJ):** permite ajustar la tensión de salida.

⑩ **Cierre:** bloquéelo al conectar y desbloquéelo al desconectar.

Conector de líneas S8T-BUS01 (líneas c.a. + líneas c.c.)

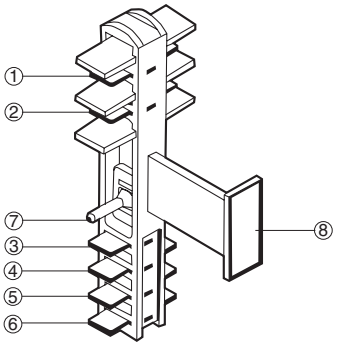

Conector de líneas S8T-BUS02 (líneas c.a.)

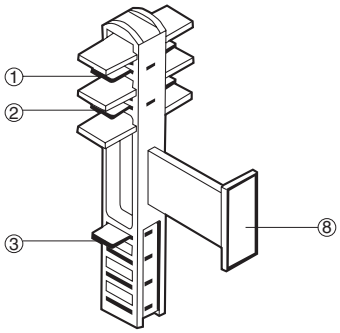

① Terminal de entrada de c.a. (L)

② Terminal de entrada de c.a. (N)

③ Terminal de tierra (⏚)

④ Terminal de la señal de operación en paralelo

⑤ Terminal de salida de c.c. (+V)

⑥ Terminal de salida de c.c. (–V)

⑦ Selector

⑧ Sección del indicador exterior

Operación

Número máximo de bloques conectables

Los bloques básicos se pueden conectar mediante conectores de línea.

Aumento de la capacidad de salida

Modelos	Número de bloques	Sistema redundante N+1
S8TS-06024□	4 bloques	Sí, 5 bloques
S8TS-03012□	4 bloques	Sí, 5 bloques
S8TS-02505□	No	No

Sistemas redundantes N+1

Los sistemas redundantes se utilizan, dentro de la curva Carga vs Temperatura, para asegurar un funcionamiento estable cuando se produzca un fallo en uno de los bloques.

Fuente de alimentación con salida multitensión

Se pueden crear configuraciones compuestas por hasta 4 bloques básicos con diferentes tensiones de salida.

Selección de conectores de líneas

Seleccione los conectores de líneas en función del método de conexión:

- Para operación en paralelo:

  S8T-BUS01 (línea c.c. conectada)

  El conector de líneas S8T-BUS01 va provisto de un selector que impide que se produzca una conexión incorrecta de bloques con distintas especificaciones de tensión de salida. Desplace el selector a la tensión de salida requerida para la operación en paralelo.

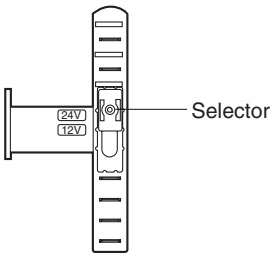

- Operación independiente:

  S8T-BUS02 (línea c.c. no conectada)

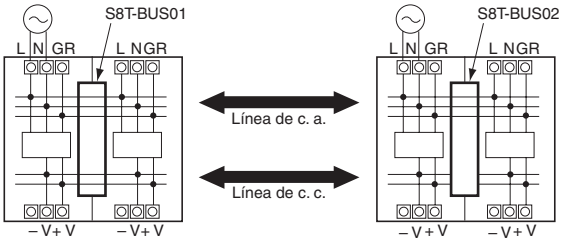

Línea de c.c. conectada (conexión paralela)

Línea de c.c. no conectada (conexión independiente)

Nota: La operación en serie es posible con distintas especificaciones, pero la corriente entregada a carga no debe exceder la corriente de salida nominal de ningún bloque.

Montaje y desmontaje de los conectores de líneas

Para mantener las características eléctricas, siga las instrucciones siguientes:

- No inserte o extraiga los conectores más de 20 veces.
- No toque los terminales de los conectores.
- Para extraer los conectores, inserte un destornillador de cabeza plana alternativamente en ambos extremos del conector.

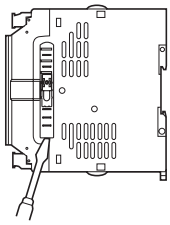

Cableado de los bloques interconectados

Al conectar varios bloques, cablee la línea de entrada sólo a uno de ellos, de lo contrario las entradas pueden cortocircuitarse internamente dañando el bloque.

No cablee las entradas a más de uno

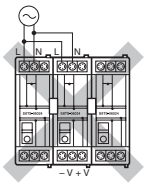

No puentee bloques entre sí ni bloques con otros dispositivos. Si se sobrepasa la corriente nominal, los conectores de líneas pueden resultar dañados.

No puentee bloques entre sí.

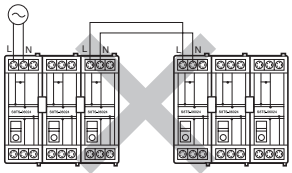

Cuando se interconectan bloques básicos, es necesario cablear el terminal GR sólo y exclusivamente a uno de ellos.

Operación en serie y salida ±

Si se utilizan 2 bloques básicos puede realizarse la operación en serie y utilizarse la salida ±. No se necesita un diodo externo para los modelos S8TS-06024□ y S8TS-03012□ pero sí para los modelos S8TS-02505□. Para seleccionar el diodo adecuado, utilice los criterios siguientes.

Tipo	Diodo Schottky
Tensión no disruptiva (V_{RRM})	Al menos el doble de la tensión de salida nominal
Corriente directa (I_F)	Al menos el doble de la corriente de salida nominal

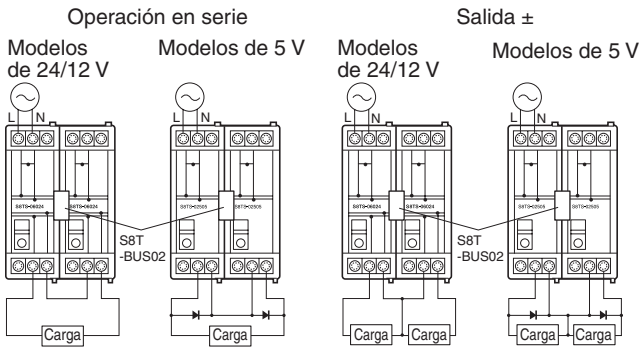

Ajuste de la tensión de salida para operación en paralelo

Los bloques se suministran ajustados a la tensión nominal de salida. Al ajustar las tensiones, fije mediante el potenciómetro V.ADJ los mismos valores en cada uno de los bloques antes de interconectarlos. Los ajustes deben mantenerse dentro de los límites indicados en la siguiente tabla.

Referencia	Diferencia entre tensiones de salida
S8TS-06024□	0,24 V máx.
S8TS-03012□	0,12 V máx.

No ajuste las tensiones cuando los bloques ya están interconectados. La tensión de salida puede hacerse inestable.

Corriente de pico

La corriente de pico por cada bloque básico es de 25 A máx. a 100 Vc.a. y de 50 A máx. a 200 Vc.a. Si se conectan N bloques, la corriente de pico será N veces la de 1 bloque básico. Asegúrese de utilizar un fusible o un interruptor automático con las características de disparo o fusión adecuadas.

Corriente de fuga

La corriente de fuga por bloque básico es de 0,35 mA máx. a 100 Vc.a. y de 0,7 mA a 240 Vc.a. Si se conectan N bloques, la corriente de fuga será N veces la de 1 bloque básico.

Montaje

Dirección de montaje

Montaje estándar	Sí
Montaje horizontal	No
Otros métodos de montaje	No

Utilice únicamente el método de montaje estándar. Si se utiliza cualquier otro método de montaje se impedirá la disipación adecuada del calor y los elementos internos pueden deteriorarse o dañarse.

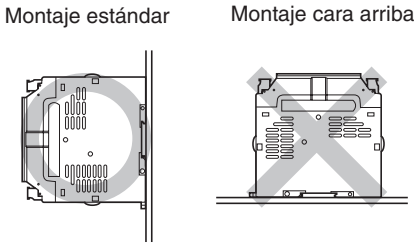

Datos técnicos

■ Curvas Carga vs Temperatura

Operación en paralelo y montaje adosado

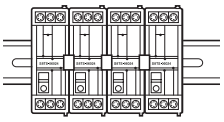

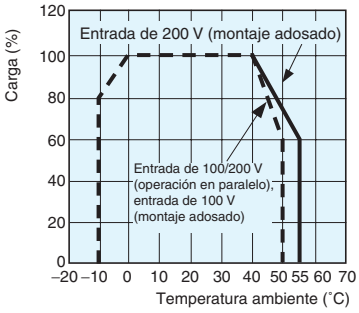

Operación independiente con espacios entre bloques

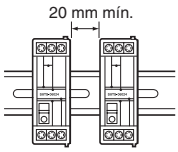

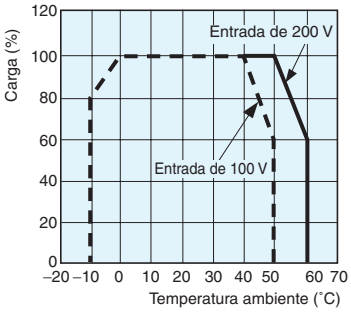

Sistema redundante N+1

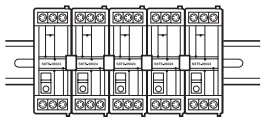

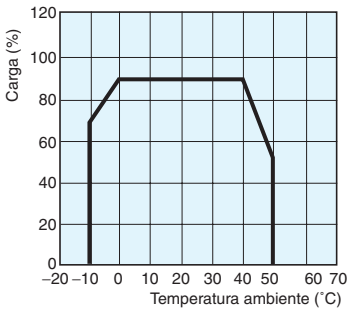

Nota: Si el calor deteriora el rendimiento de la fuente, utilice refrigeración forzada.
La temperatura ambiente indicada se toma a una distancia de 50 mm por debajo de la fuente de alimentación.

■ Protección contra sobrecarga

La fuente de alimentación dispone de una función de protección contra sobrecarga que protege la carga y la fuente de alimentación de los posibles daños causados por sobrecorriente. Si la corriente de salida sobrepasa el 105% mín. de la corriente nominal (100% mín. de la corriente nominal para operación en paralelo), se activa la función de protección y disminuye la tensión de salida. Cuando la corriente de salida vuelve a caer dentro del rango nominal, la protección contra sobrecarga se desactiva automáticamente.

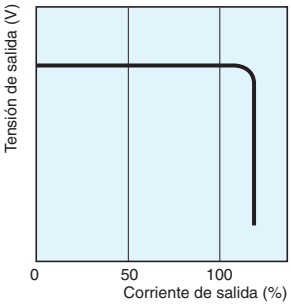

Nota: El estado de cortocircuito o de sobrecorriente no deben durar más de 20 s, a fin de evitar el deterioro o incluso la destrucción de los elementos internos.

■ Protección contra sobretensión

La fuente de alimentación dispone de una función de protección contra sobretensión que protege la carga y la fuente de alimentación de los posibles daños causados por sobretensión. Cuando la tensión de salida es excesiva, se interrumpe la salida. Restablezca la fuente de alimentación desconectándola al menos durante 1 minuto y volviéndola a conectar después.

Modelos de 24 V

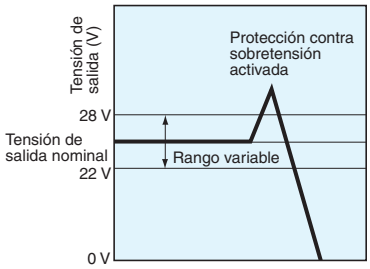

Modelos de 12 V y 5 V

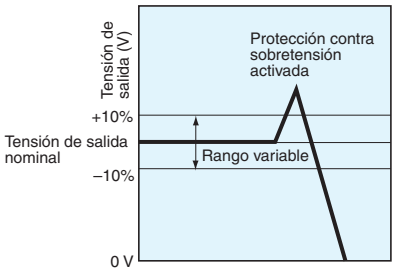

Nota: No vuelva a conectar la alimentación hasta haber eliminado la causa de la sobretensión.

■ Corriente de pico, tiempo de subida y retardo a la desconexión

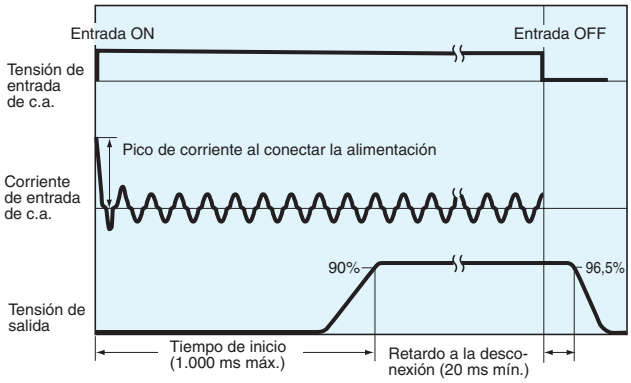

■ Indicador y salida de detección de tensión baja

Al detectar una caída de la tensión de salida, se enciende el indicador rojo (DC LOW) y se pone en ON la salida de transistor (DC LOW: OUT). La tensión umbral de detección se fija aproximadamente al 80% (del 75% al 90%) de la tensión de salida nominal.

Esta función monitoriza la tensión en los terminales de salida. Para controlar con exactitud el estado de salida, mida la tensión en el terminal de salida.

Estado del indicador	Tensión	Salida (Ver nota 1.)
Verde: ● DC ON Rojo: ○ DC LOW	Superior al 80% aprox. de la tensión de salida nominal	ON (activado)
Verde: ● DC ON Rojo: ● DC LOW (Ver nota 2)	Inferior al 80% aprox. de la tensión de salida nominal	OFF (desactivado)
Verde: ○ DC ON Rojo: ○ DC LOW	Próximo a 0 V	OFF (desactivado)

Nota 1: Salida transistor: colector abierto
30 Vc.c. máx., 50 mA máx.
Tensión residual ON: 2 V máx.
corriente de fuga OFF: 0,1 mA máx.

2: La intensidad luminosa de los indicadores va disminuyendo a medida que la tensión de salida se acerca a 0 V.

Salida de tensión baja

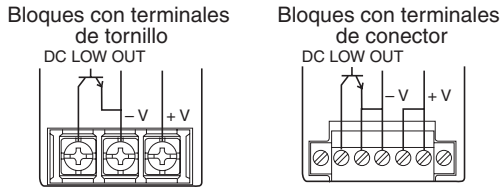

Dimensiones

Nota: Todas las dimensiones se expresan en milímetros, a menos que se especifique lo contrario.

S8TS-□□□□□

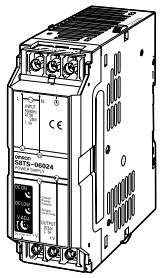

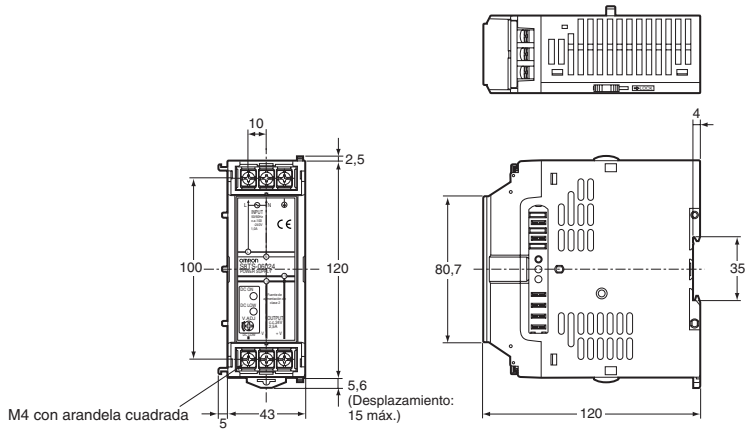

S8TS-□□□□□F

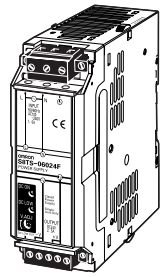

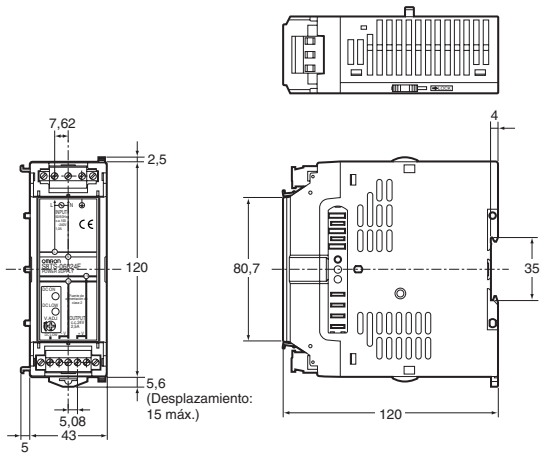

■ Carril de montaje (pedido por separado)

Carril DIN

PFP-100N
PFP-50N

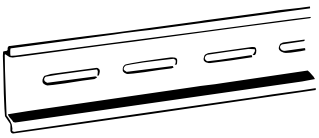

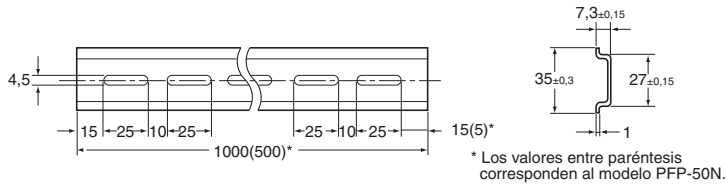

PFP-100N2

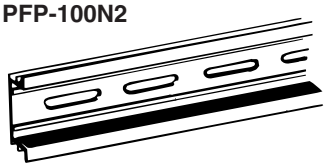

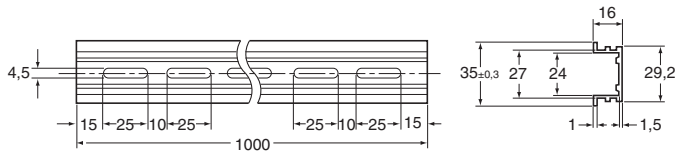

Tope final

PFP-M

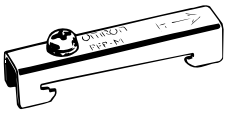

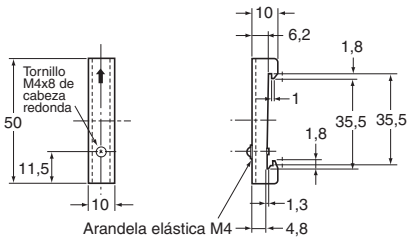

Precauciones

⚠ ADVERTENCIA

No intente desmontar ni tocar el interior de los bloques mientras estén conectados. Hacerlo puede provocar una descarga eléctrica.

No una ni separe bloques mientras esté conectada la alimentación. Hacerlo puede provocar una descarga eléctrica.

No quite la tapa de los conectores de línea no utilizados. Hacerlo puede provocar una descarga eléctrica.

Cierre las tapas de los terminales antes de utilizarlos. No hacerlo puede provocar una descarga eléctrica.

⚠ Precaución

Bloquee los cierres y los topes finales de los bloques interconectados.

En los bloques interconectados, cablee la línea de entrada a uno solo de ellos. De lo contrario, las entradas podrían cortocircuitarse internamente dañando el bloque.

El par de apriete para los tornillos del terminal es de 1,08 N·m y para los tornillos y bridas del conector es de 0,30 N·m. Los tornillos flojos pueden provocar un incendio.

No toque la fuente de alimentación mientras esté conectada ni inmediatamente después de desconectarla. La fuente de alimentación se calienta y al tocarla puede quemarse.

Montaje

Para aumentar la fiabilidad y durabilidad de los dispositivos, se debe considerar la disipación de calor al montarlos. En la fuente de alimentación S8TS, el calor se disipa por convección natural. Distribuya los bloques de modo que permita la circulación de aire a su alrededor.

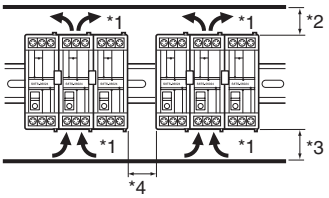

*1. Convección de aire

*2. 75 mm mín.

*3. 75 mm mín.

*4. 10 mm mín.

Si tiene que practicar taladros para el montaje, asegúrese de que no entren virutas en el interior.

Cableado

Asegúrese de cablear correctamente los terminales de E/S. Al fijar los terminales no debe ejercerse ni sobrepasar una fuerza de 100 N sobre los bloques del terminal o los terminales del conector.

Si se utilizan bloques con terminales de conector, la corriente por terminal no debe exceder de 7,5 A. Si se requiere una corriente superior, utilice 2 terminales.

Cables recomendados para operación independiente

Modelo	Cable recomendado
S8TS-06024 S8TS-03012	de 14 a 20 AWG (sección: de 0,517 a 2,081 mm^2)
S8TS-02505	de 14 a 18 AWG (sección: de 0,823 a 2,081 mm^2)
S8TS-06024F S8TS-03012F	de 12 a 20 AWG (sección: de 0,517 a 3,309 mm^2)
S8TS-02505F	de 12 a 18 AWG (sección: de 0,823 a 3,309 mm^2)

Cable recomendado para operación en paralelo

Modelo		Cable recomendado
S8TS-06024 S8TS-03012	Para 2 unidades en paralelo	de 14 a 18 AWG (sección: de 0,823 a 2,081 mm^2)
	Para 3 unidades en paralelo	de 14 a 16 AWG (sección: de 1,309 a 2,081 mm^2)
	Para 4 unidades en paralelo	14 AWG (sección: 2,081 mm^2
S8TS-06024F S8TS-03012F	Para 2 unidades en paralelo	de 12 a 18 AWG (sección: de 0,823 a 3,309 mm^2)
	Para 3 unidades en paralelo	de 12 a 16 AWG (sección: de 1,309 a 3,309 mm^2)
	Para 4 unidades en paralelo	de 12 a 14 AWG (sección: de 2,081 a 3,309 mm^2)

Bloques con terminales de conector

- Si se utilizan bloques con terminales de conector, la corriente por terminal no debe exceder de 7,5 A. Si se requiere una corriente superior, utilice 2 terminales.
- No inserte ni extraiga los conectores de entrada de c.a. o de salida de c.c. más de 20 veces.

Condiciones ambientales de instalación

No utilice la fuente de alimentación en lugares en los que esté expuesta a golpes o vibraciones. Verifique el montaje de los topes finales (PFP-M) en ambos extremos de la fuente de alimentación. Instale la fuente de alimentación lejos de fuentes de ruidos de alta frecuencia o intensidad.

Condiciones ambientales de operación y almacenaje

No utilice ni almacene la fuente de alimentación en los lugares indicados a continuación, ya que podrían producirse fallos, un funcionamiento incorrecto o deterioro del rendimiento del equipo.

- No utilizar en lugares expuestos a la luz solar directa.
- No utilizar en lugares donde la temperatura ambiente exceda el rango de la curva carga vs temperatura.
- No utilizar en lugares en los que la humedad esté fuera del rango de 25% a 85%, o en lugares expuestos a condensación provocada por cambios bruscos de temperatura.
- No almacenar en lugares donde la temperatura ambiente esté fuera del rango de –25 a 65°C o la humedad de 25% a 95%.
- No utilizar en lugares en los que puedan penetrar en el interior del equipo líquidos, cuerpos extraños y gases corrosivos o inflamables.

Carga de las baterías

Si hay una batería conectada como carga, disponga un circuito de control contra sobrecorriente y un circuito de protección contra sobretensión.

Potenciómetro de la tensión de salida (V.ADJ)

No ejerza una fuerza excesiva sobre el potenciómetro de la tensión de salida (V.ADJ), porque podría romperlo.

Si se ajusta el potenciómetro a menos del 10% puede activarse la función de detección de tensión baja.

Conectores de líneas de alterna y/o continua

Proteja los conectores de línea de los golpes bruscos (p.ej. caídas), ya que podrían resultar dañados.

Montaje en carril DIN

Para montar el bloque en un carril DIN, enganche la parte (A) del bloque en el carril y pulse el bloque en la dirección (B).

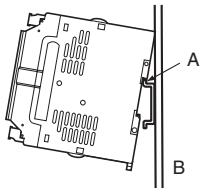

Para desmontarlo, tire hacia abajo de (C) con un destornillador plano y extraiga el bloque.

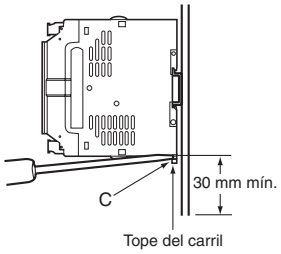

Ausencia de tensión de salida

Si no hay tensión de salida, es posible que la protección contra sobrecorriente o la protección contra sobretensión estén activadas. Otra posibilidad es que esté activado el circuito de protección contra bloqueo por descargas atmosféricas. Compruebe los 2 puntos siguientes. Si sigue sin haber tensión, consulte a su representante OMRON.

- Comprobación de la protección contra sobrecorriente:
  Separe la línea de carga y confirme que no está en un estado de sobrecorriente (incluidos los cortocircuitos).
- Comprobación de protección contra sobretensión o la protección de bloqueo:
  Desconecte la alimentación de entrada y vuelva a conectarla transcurrido al menos un minuto.

PLC MADRID S.L.U.
Tel. 91 366 00 63
Calle Toledo nº176
28005 – Madrid

TODAS LAS DIMENSIONES SE ESPECIFICAN EN MILÍMETROS.

Para convertir de milímetros a pulgadas, multiplique por 0,03937. Para convertir de gramos a onzas, multiplique por 0,03527.

Cat. No. T022-ES2-03

Debido a las continuas mejoras y actualizaciones de los productos Omron, las especificaciones están sujetas a modificaciones sin previo aviso.