Descarga la app gratuita de wBox

Consíguelo en el App Store

DESCARGAR EN Google Play

Guia de uso

control con tecnología µWiFi desde cualquier lugar del Mundo

inputsensorD INTERFAZ DE ENTRADA INALÁMBRICA, SENSOR DE ESTADO DE 5-24 V CC

MEDIDAS DE SEGURIDAD

Conectar según lo indicado en el esquema del manual. La conexión incorrecta puede ser peligrosa, causar daños en el controlador y anular la garantía."

PELIGRO: ¡Peligro de muerte por descarga eléctrica! Incluso, con el dispositivo apagado, las salidas pueden tener tensión. Todos los trabajos de montaje SIEMPRE deben ser realizados con el circuito de alimentación desconectado.

La instalación del dispositivo a una red eléctrica que no cumple con los requisitos de calidad de nidos por la norma EN 50081-1, EN 50082-1, UL508, EN 60950 tendrá como consecuencia la pérdida de la garantía.

1 INSTALACIÓN - BÁSICA

Los diagramas de conexión se encuentran al final del manual

- Antes de instalar el controlador, desconecte la tensión suministrada al circuito. Recuerde que todo el trabajo de instalación debe hacerse con la fuente de alimentación desconectada (desconectar el fusible de la instalación de la red eléctrica o el cable de alimentación en la toma o desconectando la fuente de alimentación de la toma de corriente).
- El controlador debe ser instalado en un lugar protegido de las condiciones ambientales adversas, protegido del acceso por parte de terceros - en una caja empotrada o en el interior de la carcasa del dispositivo controlado. Tenga en cuenta que los elementos metálicos (cables, partes de la cubierta) afectan negativamente al alcance del dispositivo, y por lo tanto a la comodidad de usuario. Se aconseja que el dispositivo sea montado en una posición estable y fija. Es necesario que los conectores del controlador estén protegidos contra toques accidentales o cortocircuitos, lo que podría provocar un incendio o daños al dispositivo.
- Revise el diagrama y comience a ensamblar el controlador. Preste mucha atención a las marcas de los conectores. Comience conectando los cables de alimentación de +5 V/+12 V/+24 V (rojo o negro con línea discontinua blanca) y a tierra (negro). Puede alimentar el controlador usando los conectores auxiliares dedicados de +12/24 V CC o usar una fuente de alimentación que cumpla con las especificaciones del dispositivo.
- A continuación, conecte las entradas IN1 e IN2 según los diagramas. Estas entradas se utilizan para leer señales lógicas de bajo voltaje, cortocircuitadas a GND (negativo de la fuente de alimentación). Permiten conectar salidas de diversos dispositivos, como sensores de movimiento o presencia, sensores de alarma (humo, gas o monóxido de carbono), salidas de paneles de control de alarma, salidas de sabotaje, salidas de alarma de cámara, salidas de videoportero, salidas de control de pantalla de proyector, así como interruptores de láminas o sensores inductivos instalados en ventanas o puertas.
- Luego de asegurarse de que el dispositivo esté conectado de acuerdo con el esquema y que cerca del controlador no hay partes metálicas que puedan crear accidentalmente cortocircuito, encienda el dispositivo conectándolo a la fuente de alimentación (conectando el fusible de la instalación de la red eléctrica o el cable de alimentación a la toma).

2 PRIMER ENCENDIDO

- Descargue **la aplicación gratuita wBox.** Si usted posee un dispositivo Android, aplicación está disponible en Play Store. Para iOS está en la App Store.
- Utilizando el teléfono móvil o Tablet, conéctese a red inalámbrica del dispositivo. Para ello, vaya a ajustes de teléfono o tableta, luego a la configuración de red de WiFi y allí encontrará la red llamada „inputSensorD-xxxxxxxxxx", donde xxxxxxxxxx es el número de serie del dispositivo. Conéctese a la red.
- Encienda la aplicación wBox. En la parte superior de la pantalla se mostrará el dispositivo. Con el fin de agregarlo a su cuenta en aplicación, elija "Agregar dispositivo a la cuenta". Si usted es un instalador y no quiere asignar el dispositivo a su cuenta, seleccione "Utilizar solo una vez".

3 AJUSTES DE CONEXIÓN WIFI Y CONEXIÓN DE SERVICIO (API)

GUÍA DE INSTALACIÓN RÁPIDA
primera configuración del controlador BleBox

Escanee el código QR o haga clic en el enlace a continuación para acceder a la guía de instalación rápida.

https://blebox.eu/start

- Vaya a la configuración de la red de WiFi (ícono "Configuración" en la esquina superior derecha, sección "Conexiones" donde puede agregar el dispositivo a la red doméstica de WiFi para poder conectarse a él través de esta red o desde cualquier parte del mundo. Para conseguirlo, seleccione el nombre de la red de la lista y presione "Conectar". Si es necesario, ingrese la contraseña de la red WiFi. Al conectar el dispositivo a la red doméstica, el teléfono / tableta puede desconectarse de la red del dispositivo.
- También puede configurar la red mediante un navegador web. Tras conectarse a la red inalámbrica del controlador, abra el navegador y visite www.blebox.eu.
- Después de volver a conectar el teléfono a la red WiFi del controlador, verifique los campos "Estado del cliente WiFi" y "Estado del acceso remoto". El controlador está equipado con un sistema de supervisión de conexión a la red que en caso de problemas con la conexión a WiFi o Internet informará el problema y sus posibles causas. Si la red funciona correctamente, ambos campos se establecerán en "Conectado".
- Para comunicarse con un dispositivo desde fuera de la red WiFi local, desde cualquier lugar del mundo, a través de la aplicación wBox,este dispositivo se conecta automáticamente al servicio del sistema en la nube BleBox de forma predeterminada. El sistema de acceso remoto esta totalmente encriptado y completamente seguro y los datos son transmitidos por servidores europeos de prestigiosas empresas.Es posible deshabilitar el servicio de acceso remoto: después de hacer clic en el botón "Configurar", cambie el interruptor junto a la opción "Acceso remoto". Recuerde que al deshabilitar el "Acceso remoto" no se podrá tener acceso al controlador desde fuera de la red local, así como tampoco el soporte para notificaciones y sistemas de integración externos, por lo que recomendamos dejar esta opción habilitada (configuración predeterminada).
- Habilitar la opción "Registro de eventos" hará que el dispositivo registre eventos (p.ej. sobre las notificaciones enviadas del sistema configuradas en la sección "Acciones") en el sistema en la nube BleBox. Esto le permite ver más tarde el historial de eventos, incluso cuando el controlador está fuera de línea.
- Después de completar la configuración de la red WiFi, puede desconectarse de la red del dispositivo y conectar el teléfono / tableta directamente a la red WiFi de su hogar. El control desde la aplicación wBox funcionará de la misma manera que cuando el teléfono / tableta está conectado a la red del dispositivo. Si como usuario abandona la red local, por ejemplo, saliendo de

su hogar o encendiendo la transmisión de datos móviles, la aplicación wBox señalará este estado como "Modo a distancia". En este caso, se tendrá acceso a los datos del dispositivo, pero por razones de seguridad las opciones de configuración no estarán disponibles.

- En la sección "Configuración del punto de acceso", es posible cambiar el nombre y dar una contraseña a la red de WiFi emitida por el dispositivo. Recuerde que cambiar el nombre de la red o la contraseña puede causar la desconexión con el dispositivo inmediatamente después de hacer clic en el botón "Guardar", por lo que debe volver a conectarse a la red WiFi.

- También es posible deshabilitar completamente el punto de acceso emitido por el dispositivo. Para ello, desmarque el campo "Punto de acceso habilitado" y confirme su selección con el botón "Guardar".

- ¡Atención! Si el controlador no tiene una conexión estable a la red WiFi ("Estado del cliente WiFi": "Conectado", sin advertencias de error), no será posible volver a encender el punto de acceso; en esta situación, la única solución es restablecer el controlador a la configuración de fábrica. Se recomienda deshabilitar el punto de acceso solo después de la configuración completa del controlador y asegurarse de que todo el sistema esté funcionando correctamente.

4 CONFIGURACIONES DEL CONTROLADOR

- En la pantalla principal de control, donde se muestran los iconos que indican el estado de las salidas, accede a los ajustes del dispositivo (icono de "engranaje" en la esquina superior derecha).

- En la sección "Nombre e ícono" es posible cambiar el nombre del dispositivo con el que aparece en la aplicación wBox. También se puede asignar nombres personalizados y descriptivos a cada sensor, por ejemplo: "Ventana dormitorio", "Sensor de humo" o "Estado de alarma".

- En este mismo lugar también se puede elegir un ícono diferente para cada sensor (p.ej. ícono de alarma, sensor de movimiento, humo, gas, cámara, proyector, ventana, puerta peatonal, etc.). Gracias a esto, la interfaz del usuario se adapta mejor a la aplicación concreta. El cambio de ícono también modifica los nombres de los estados mostrados en la aplicación. Por ejemplo, para el ícono de ventana aparecerán las descripciones "Abierta" / "Cerrada", mientras que para el ícono de dispositivo aparecerán "ON" / "OFF"."

- En la sección "Configuración del dispositivo", además de la opción para apagar el LED, se encuentra la configuración de las entradas del módulo. Aquí hay dos pestañas: "Sensor 1" y "Sensor 2" (correspondientes a IN 1 y IN 2). Si alguna de las entradas no se utiliza, es posible ocultar el sensor correspondiente desactivando la opción "Sensor activado".

- La opción "Modo de entrada" está configurada por defecto como NO, pero puede cambiarse a NC según la lógica o el tipo de sensor conectado.

- La última opción disponible es "Prioridad", que define qué valor o estado se mostrará de forma prioritaria en el gráfico. Las opciones disponibles son: "Valor mínimo" (estado inactivo, apagado, abierto) y "Valor máximo" (estado activo, encendido, cerrado). Esta función resulta especialmente útil cuando, durante el intervalo de envío de datos, se registran varios valores o estados diferentes. El ajuste predeterminado es: "Valor mínimo".

5 ACCIONES

- El controlador permite enviar comandos de control a otros dispositivos BleBox a través de la red WiFi mediante el API local. La acción se activará mediante un tipo específico de disparador, p. ej. "estado alto (activo)", "estado bajo (inactivo) por más de". Gracias a esto, es posible crear escenarios de automatización prácticos, como bajar automáticamente la pantalla del proyector al encenderlo o apagar el aire acondicionado al abrir una ventana.

- Al añadir una acción en la pestaña "Cuando", como "Tipo de disparador", selecciona p. ej. "El estado cambió", "Estado alto/bajo" o "Estado alto/bajo por más de". En el campo "Sensor" indica la entrada correspondiente (IN1 o IN2) que activará la acción.

- En la pestaña "Ejecutar", como "Resultado", selecciona "Controlar otro dispositivo" y confirma. Haz clic en el botón "Seleccionar dispositivo". El controlador buscará en la red los dispositivos compatibles y los mostrará en la lista. Selecciona el dispositivo que quieres controlar. Si el dispositivo no aparece en la lista, deberás usar el método general de control mediante API descrito más adelante, o actualizar el firmware del controlador de destino. Todos los controladores deben estar en la misma red local, y en el AP/router la opción "aislamiento de clientes inalámbricos" debe estar desactivada.

- A continuación, en el campo "Llamar API", escribe el comando API que activará el controlador.

- A continuación se presentan los comandos API /s/ más populares para los controladores switchBox y shutterBox:

  Activar alarma con switchBox: 1

  Desactivar alarma con switchBox: 0

  Subir pantalla del proyector con shutterBox: u

  Bajar pantalla del proyector con shutterBox: d

- Por defecto, la acción se ejecutará una sola vez al cumplirse la condición de disparo. También es posible repetir la acción cíclicamente, seleccionando una opción de repetición y ajustando el intervalo.

- Si el dispositivo no aparece en la lista de compatibles o quieres controlar otro dispositivo en la red, como "Tipo de acción", selecciona "Llamar URL".

- "En el campo "URL", debes escribir el comando API precedido del prefijo del protocolo http y la dirección IP del controlador que deseas controlar. La dirección IP se puede encontrar en los ajustes del dispositivo. Atención! Todos los controladores deben estar en la misma red local, y en el AP/router la opción "aislamiento de clientes inalámbricos" debe estar desactivada."

- A continuación se presentan los comandos API más populares para los controladores switchBox y shutterBox, suponiendo que la dirección IP del controlador remoto es: 192.168.1.123.

  Activar la alarma con switchBox:
  http://192.168.1.123/s/1

  Desactivar la alarma con switchBox:
  http://192.168.1.123/s/0

  Subir la pantalla del proyector con shutterBox:
  http://192.168.1.123/s/u

  Bajar la pantalla del proyector con shutterBox:
  http://192.168.1.123/s/d

- La acción "Enviar URL" también se puede usar para enviar mediciones a un servidor externo. Al crear la acción, está disponible el botón "Símbolos de acción", que muestra la lista de placeholders disponibles con una breve descripción. Para añadir un placeholder (símbolo de acción), haz clic en el botón "plus".

- El mejor tipo de disparador para este tipo de aplicaciones es el disparador cíclico, que permite enviar información en intervalos de tiempo diferentes (mínimo cada 15 segundos). A continuación se presentan ejemplos usando placeholders, también llamados símbolos de acción:

- Enviar el estado de la entrada número 2 a un servidor externo:

  http://177.120.11.5/state/{i_state.1}

- Enviar el estado y el estado del sensor número 1 a un servidor externo usando query string:

  http://177.120.11.5/input1?sensor_state={s_state.1}&input_state={i_state.1}

- En la pestaña "Resumen", asigna un nombre a la acción, verifica que sea correcta y confirma haciendo clic en el botón "Guardar".

- La descripción detallada del control y ejemplos de integración de otros controladores mediante el API local abierto se encuentran en nuestra página https://blebox.eu en la sección FAQ, mientras que la documentación técnica completa del API de los dispositivos BleBox está disponible en: https://technical.blebox.eu.

- La acción añadida se mostrará en la lista. Al desplegar sus detalles, es posible ver, entre otras cosas, el estado de su última ejecución.

6 NOTIFICACIONES

- El controlador permite mostrar notificaciones del sistema en el teléfono con la aplicación wBox instalada, basadas en un tipo específico de disparador, p. ej. "Estado alto (activo) por más de".

- As notificaciones solo funcionan si el controlador tiene acceso estable a Internet y la opción "Acceso remoto" está activada (configuración predeterminada).

- Las notificaciones se añaden de manera similar a las "Acciones": completa los campos del formulario y, en la pestaña "Ejecutar", como "Resultado", selecciona "Notificación". Confirma con el botón "Guardar".

- Además, es posible crear “Notificaciones personalizadas”, que permiten introducir texto propio. En las notificaciones personalizadas se pueden usar placeholders (símbolos de acción) para mostrar el estado actual en forma de 0 o 1.

- Al crear la acción de “notificación personalizada”, está disponible el botón “Símbolos de acción”, que muestra la lista de placeholders disponibles con una breve descripción. Para añadir un placeholder, haz clic en el botón “plus”.

- Ejemplos de texto personalizado para notificaciones:

  - La ventana ha estado abierta por más de 1 hora
  - Se abrió la puerta peatonal
  - La alarma ha sido activada
  - El proyector se ha encendido
  - ¡Movimiento detectado!
  - ¡Humo detectado!

- Texto personalizado de notificación con el estado actual de la entrada número 2: Estado de entrada 2: {i_state.1}

- Para que la notificación aparezca en el teléfono, es necesario permitir notificaciones desde ese dispositivo BleBox. Se puede hacer de dos maneras:

  1. Vaya a los ajustes del controlador, seleccione la pestaña “Notificaciones” y marque la opción “Notificaciones desde acciones”.

  2. En la pantalla de inicio de la aplicación wBox, despliege el menú (icono de “tres líneas” en la esquina superior izquierda) y selecciona “Notificaciones”. Vaya a los ajustes de notificaciones, busca el controlador en la lista de dispositivos y, desde el menú desplegable junto al dispositivo, seleccione “Notificaciones desde acciones”.

- En ambos casos, también puede activar otros tipos de notificaciones. Confirme los cambios con el botón “Guardar” en la esquina superior derecha de la pantalla.

- Si las notificaciones no aparecen a pesar de estar configuradas, revise en los ajustes del sistema del teléfono (Android / iOS) que la aplicación wBox tenga permisos para mostrar notificaciones del sistema.

7 UBICACIÓN Y HORA DEL DISPOSITIVO

- Vaya a la configuración, a la sección “”Hora y localización”, haga clic en “Cambiar zona horaria”. En la pestaña “hora del dispositivo” elija de la lista su región i localización, conforme su selección con el botón “Guardar”. El dispositivo sincronizará su tiempo con el tiempo del servidor NTP (si el ontrolador está en una red WiFi con acceso a Internet) o descargará el tiempo desde el teléfono / tableta. Dado que el controlador no tiene un sistema de reloj respaldado por batería, el reloj se reinicia cuando se desconecta la alimentación. Por lo tanto, se recomienda que el controlador esté siempre conectado a una red WiFi con acceso a Internet para que pueda sincronizar automáticamente su reloj. Esto es especialmente importante en los controladores que tienen la función de trabajo con programador.

- Puede especificar la ubicación del controlador utilizando el teléfono o tableta. En la sección “Ubicación del dispositivo”, haga clic en “Establecer ubicacion”. La aplicación le preguntará si desea compartir ubicaciones: permitir. En el campo “Coordenadas”, deberían aparecer las coordenadas aproximadas de su ubicación. Si el botón “Establecer ubicaciones” parpadea en rojo con la palabra “Error”, o el campo “Coordenadas” no cambia el valor de “No establecido” a datos numéricos, significa que se produjo un error en la descarga de la ubicación. Debe asegurarse de que el teléfono / tableta tenga un módulo de GPS y que el soporte para compartir la ubicación esté habilitado en el teléfono. Establecer la ubicación es especialmente importante en los controladores que tienen la función de trabajar con un calendario, en el que el horario se basa en el amanecer y el atardecer.

ESPECIFICACIONES TÉCNICAS

tensión de alimentación	5-24V DC
consumo de energía del controlador	< 1W
cantidad de entradas	2
tipo de entradas	de baja tensión, conectado al negativo de la fuente de alimentación
forma de instalación	dentro de la caja eléctrica, en la pared, dentro del armazón de otro dispositivo
armazón	hecha de una composición de poliuretano que no contiene halógenos, autoextinguible para clase térmica B (130 ° C).
dimensiones	33x24x20 mm
nivel de protección	IP20
temperatura de trabajo del controlador	de -20°C hasta 50°C
API	abierta https://technical.blebox.eu/
estándar de comunicación	µWiFi, compatible con WiFi, 802.11g
tipo de transmisión	bidireccional, cifrada
frecuencia de transmisión	2,4 GHz
modo	conexión directa (como Access Point), conexión WiFi a través de un router estándar, conexión con acceso desde cualquier parte del mundo (solo se requiere acceso a Internet)
cifrado	WPA2-PSK y cifrado autenticado (AEAD)
dispositivos y sistemas compatibles	iOS (por ejemplo, iPhone, iPad), Android, macOS (procesadores ARM etiquetados como M1 o más recientes)

INFORMACIÓN ADICIONAL

ACTUALIZACIÓN DE SOFTWARE

Para actualizar el software en el controlador, es necesario conectarlo a una red doméstica de WiFi (vea la sección "Ajustes de conexión de WiFi"), la cual tiene conexión a Internet. Diríjase a la configuración, a la sección "Detalles, actualizacion y ayuda" y haga clic en el botón "Buscar actualizaciones". Si hay alguna actualización, el boto cambia su descripción a "descargar nuevo software". Luego de presionar el botón, espere aprox. 1 min., no cierre la Interfaz o haga cualquier otra acción. El dispositivo descarga la última versión del software y luego se reiniciará. El ID de dispositivo, la versión del hardware y la versión del software se pueden leer en los detalles del dispositivo.

AYUDA

Las últimas versiones del manual, información adicional y materiales sobre productos están disponibles en nuestro sitio web: blebox.eu

Preguntas generales: info@blebox.eu
Servicio y soporte técnico: support@blebox.eu

Antes de ponerse en contacto con nuestro servicio, si es posible, prepare la "Clave de servicio" de dicho controlador disponible en su configuración, en la sección "Detalles, actualización y ayuda". Al hacer clic en el icono, la clave se copiará en el portapapeles del teléfono. Prepare también la "Clave de instalación" de la aplicación wBox, disponible en el menú principal de la aplicación, en la pestaña "Configuración".

El manual de restablecimiento de fábrica está disponible en: http://blebox.eu/start/reset

El manual para la reconfiguración del controlador está disponible en: http://blebox.eu/start

¡Atención! El reinicio de fábrica no elimina al controlador de la cuenta de usuario que se le asignó. El dispositivo debe eliminarse de forma independiente de la cuenta: En el menú principal de la aplicación wBox seleccione "Administrar dispositivos", luego seleccione el dispositivo y haga clic en el botón "Eliminar dispositivo". Alternativamente, puede iniciar sesión en el sistema portal.blebox.eu, ir a la pestaña "Dispositivos", elegir el dispositivo, en el menú "Acciones" de la parte superior derecha y seleccionar "Eliminar dispositivo".

Solicita información

91 366 00 63

made in Europe

Esquema de conexión

1. Esquema general de conexiones – interruptores bistables

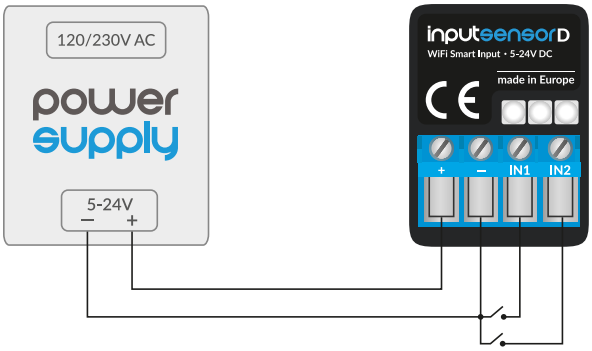

2. Esquema general de conexiones – interruptores monostables

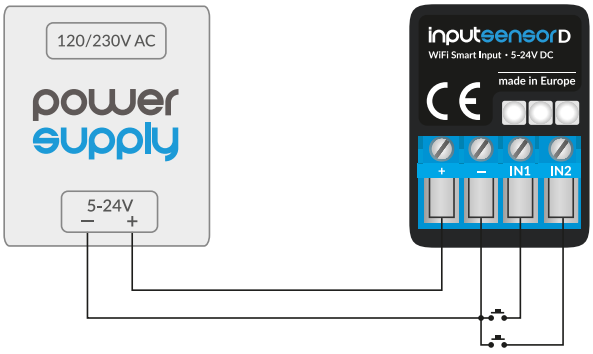

3. Esquema general de conexiones – salida de relé / "dry-contact" o relé separador

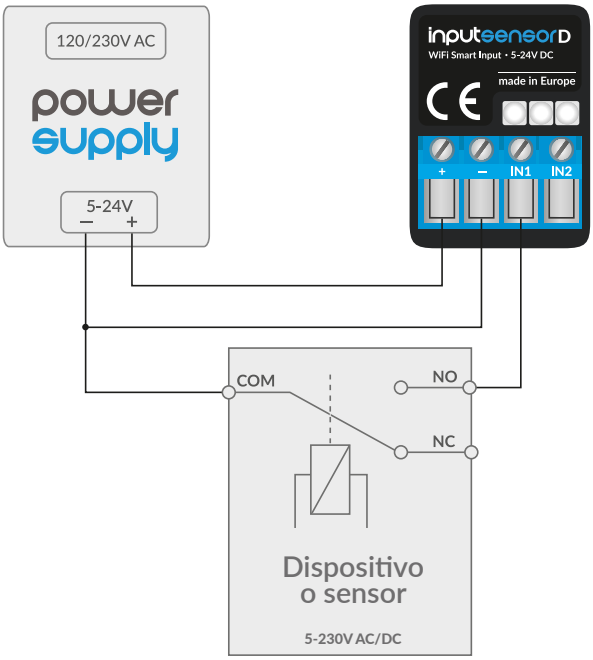

4. Esquema general de conexiones – salida de semiconductor “open-collector”

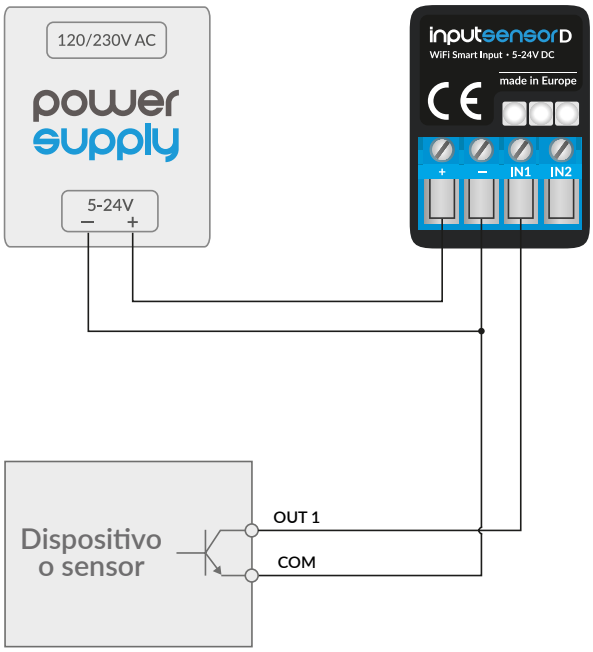

5. Conexión a la salida de un panel de alarma o sensor de movimiento/presencia

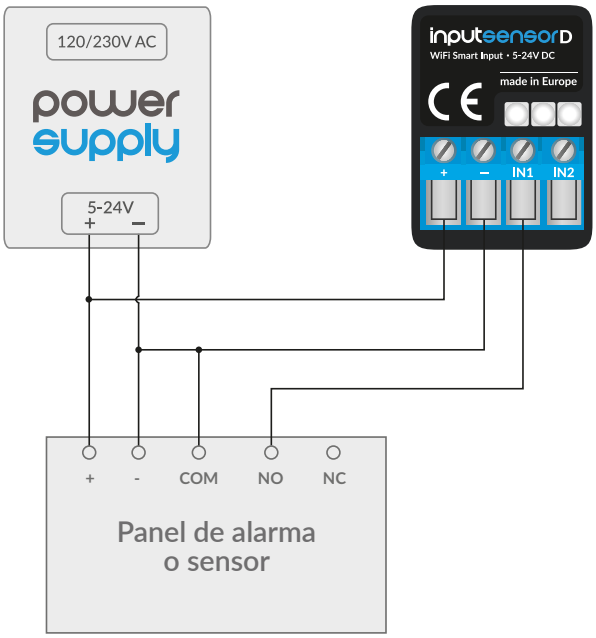

6. Conexión a sensor de humo, monóxido de carbono o gas con salida de sabotaje adicional

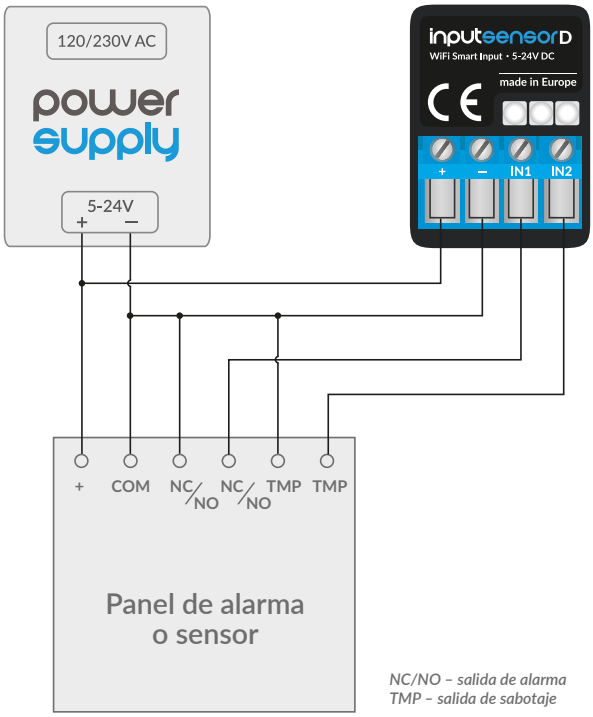

NC/NO – salida de alarma
TMP – salida de sabotaje

7. Conexión a contacto magnético en ventana, portón o puerta

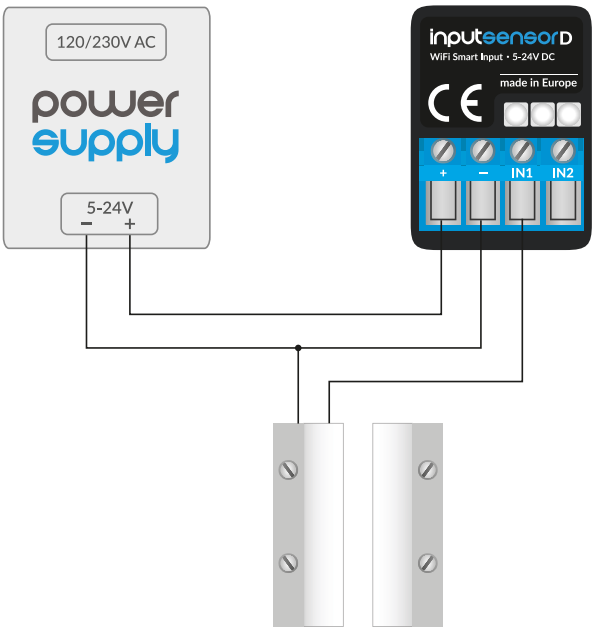

8. Conexión a sensor NPN tipo NO o NC (p.ej. sensor inductivo)

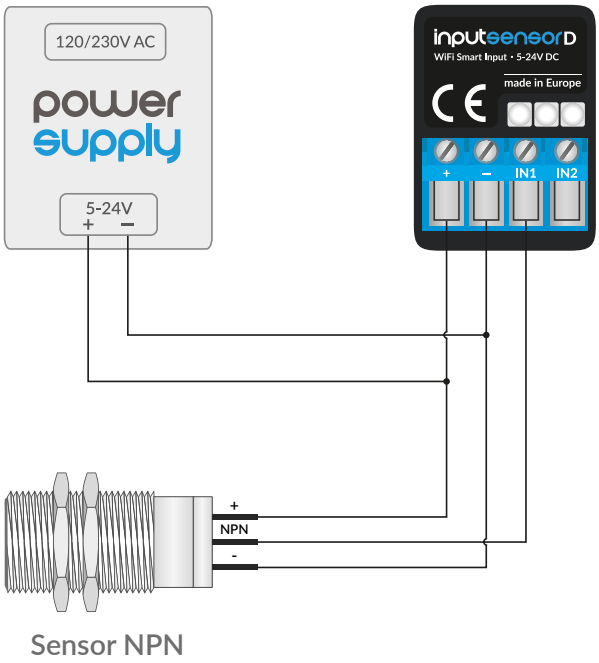
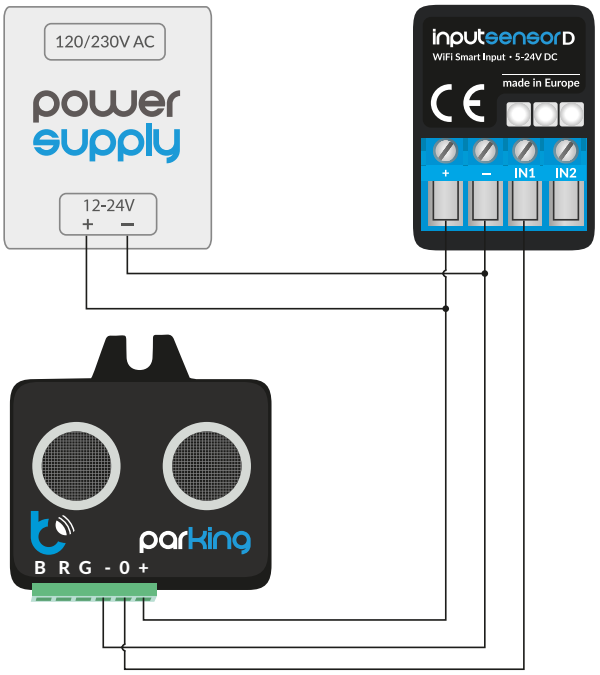
9. Conexión al controlador "BleBox parkingSensor" para leer información de ocupación de plaza de estacionamiento